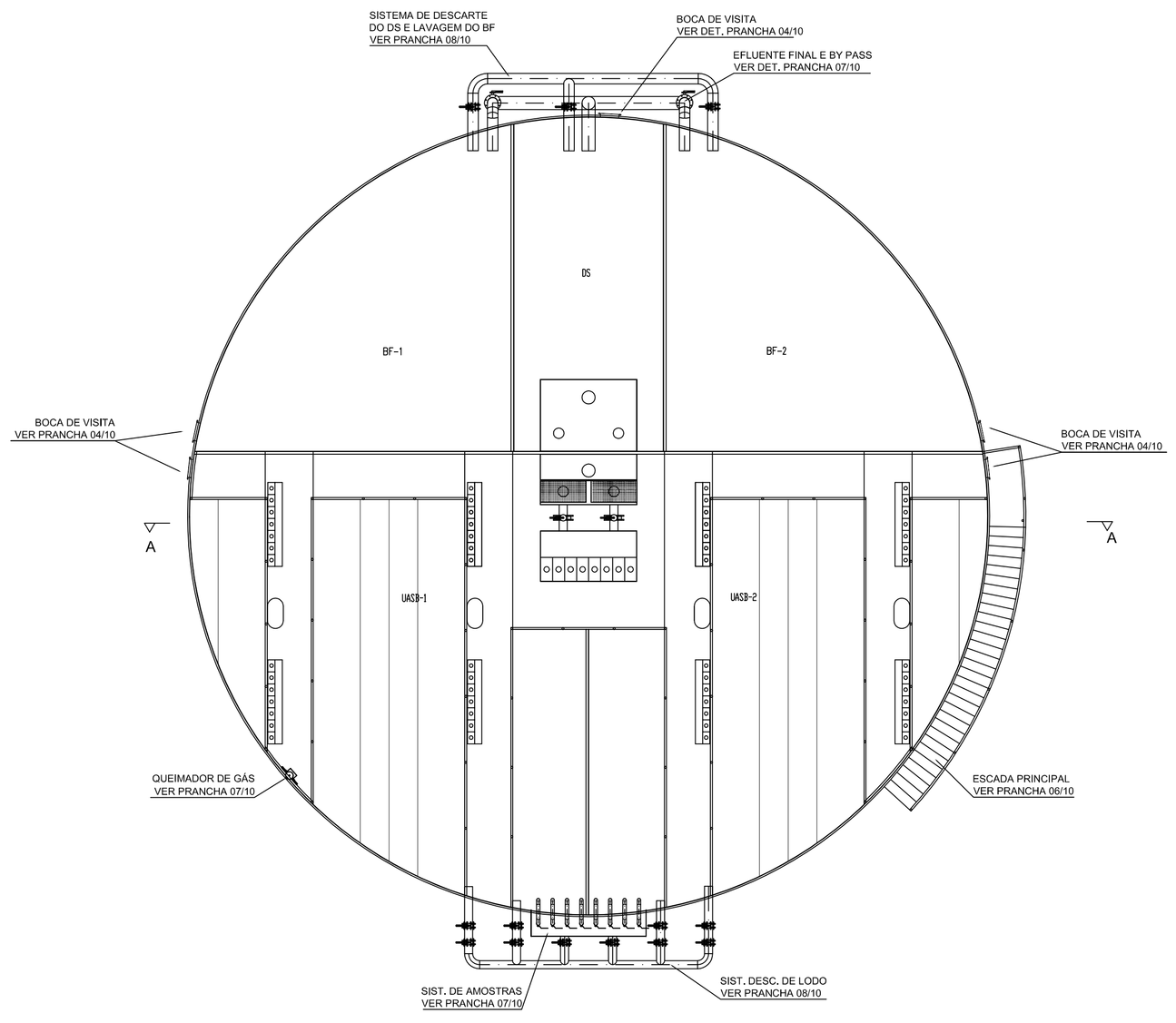

VISTA SUPERIOR
ESCADA
Escala 1/75

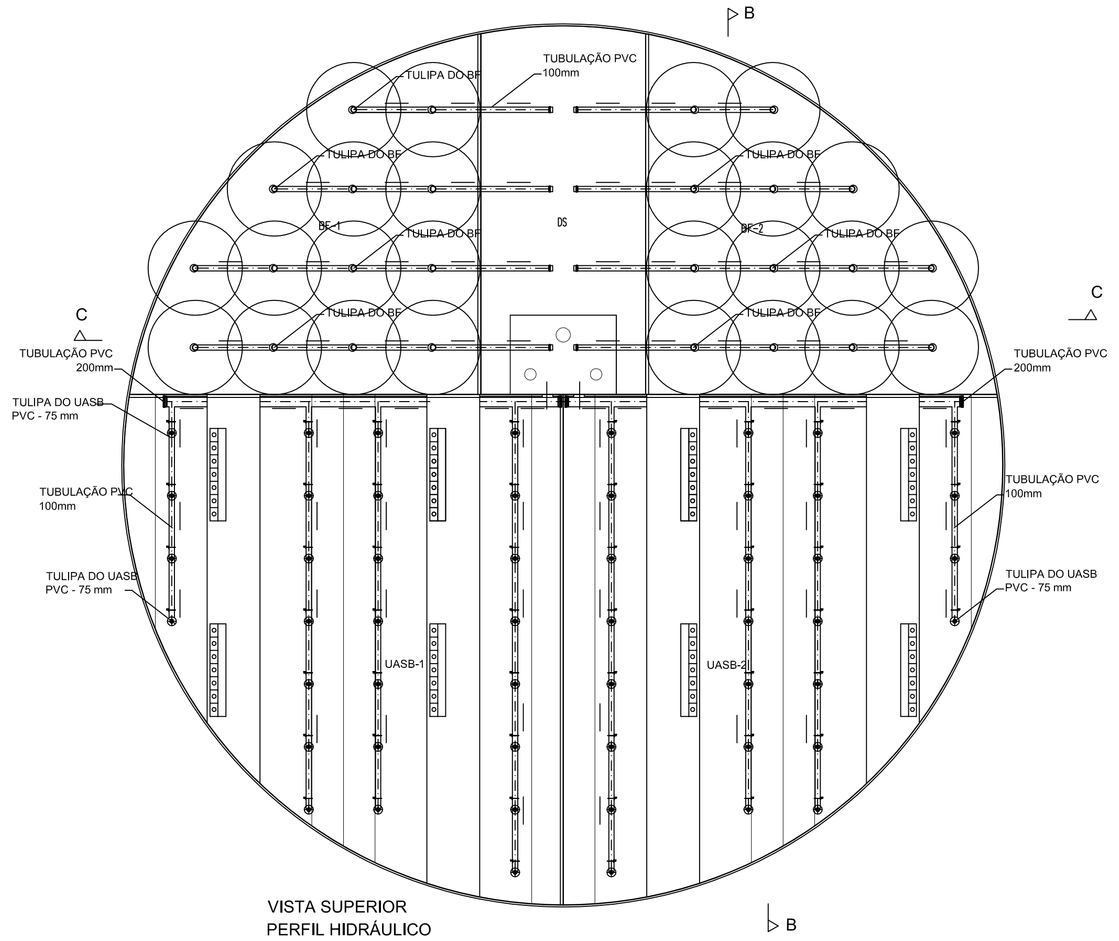

VISTA SUPERIOR
PERFIL HIDRÁULICO
TULIPAS UASB, BF
Escala 1/75

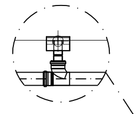

DETALHE 01
TULIPA
Escala 1/30

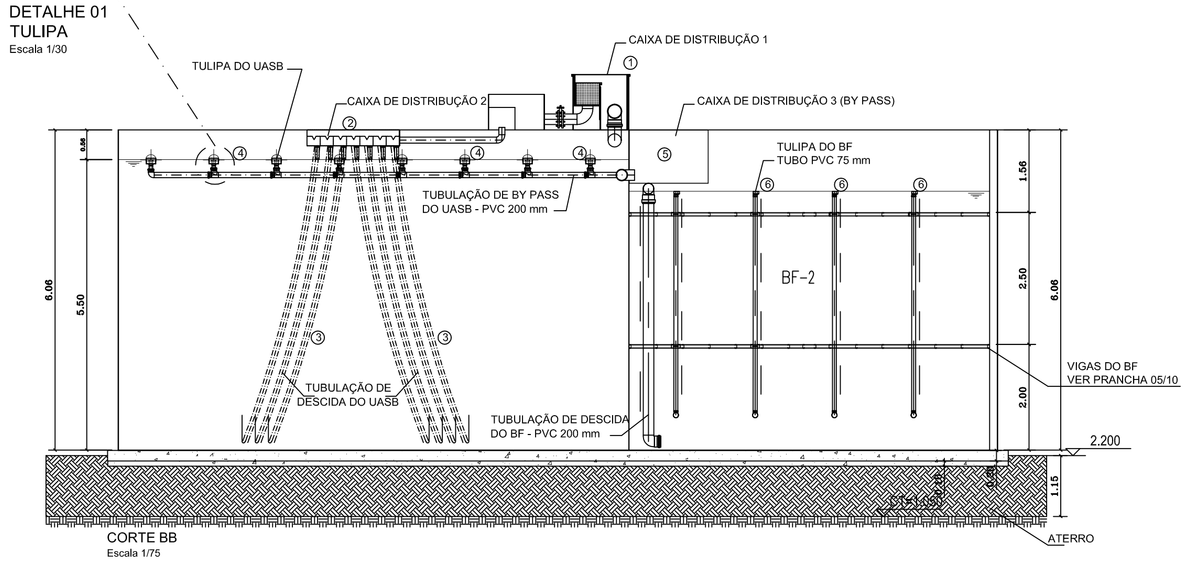

CORTE BB
Escala 1/75

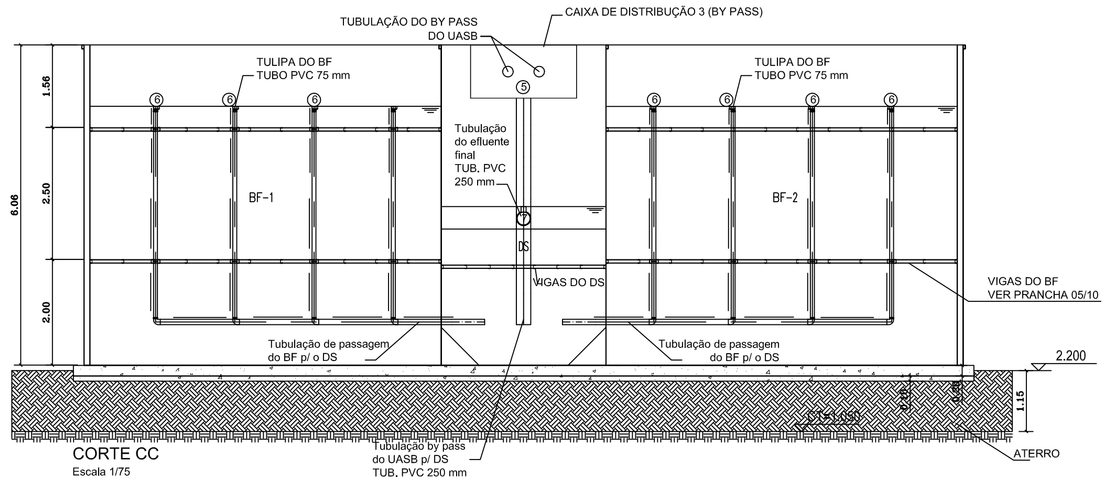

CORTE CC
Escala 1/75

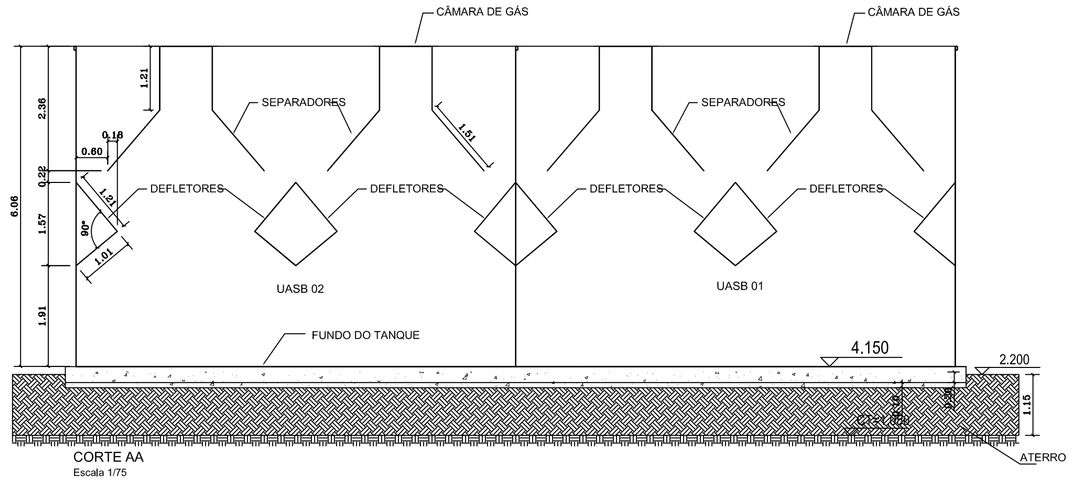

CORTE AA
Escala 1/75

1. CAIXA DE DISTRIBUIÇÃO 1 -DISTRIBUI O ESGOTO BRUTO PARA A CAIXA DE DISTRIBUIÇÃO 2 DE CADA CÂMARA DE GÁS
2. CAIXA DE DISTRIBUIÇÃO 2 - DISTRIBUI O ESGOTO PARA CADA TUBULAÇÃO DE DESCIDA
3. TUBULAÇÃO DE DESCIDA- DISTRIBUI O ESGOTO PELO UASB
4. TULIPAS DO UASB - MANTÉM OS NÍVEIS DE ESGOTO DO UASB E TRANSPORTA O ESGOTO TRATADO NO UASB P/ CAIXA DE DISTRIBUIÇÃO 3 (BY PASS)
5. CAIXA DE DISTRIBUIÇÃO 3 (BY PASS) - RECEBE O ESGOTO DO UASB E O TRANSPORTA PARA OS BF's
6. TULIPAS DO BF - MANTÉM OS NÍVEIS DE ESGOTO DOS BF'S E TRANSPORTA O ESGOTO P/ OS DS'S
7. TUBULAÇÃO FINAL DO DS - TRANSPORTA O ESGOTO P/ O CORPO RECEPTOR

REV	TIPO	DATA	DESCRIÇÃO DAS REVISÕES
01	A	23/09/2014	ALTERAÇÃO DE CARIMBO E ADAPTAÇÃO DE PROJETO
00	A	25/03/2013	EMISÃO INICIAL

TIPOS DE EMISSÃO: A–PRELIMINAR; B–PARA LIBERAÇÃO; C–PARA CONHECIMENTO; D–PARA COTAÇÃO; E–PARA CONSTRUÇÃO; F–CONF. COMPRADO; G–CONF. CONSTRUÍDO; H–CANCELADO

SAAE-AR
Estado do Rio de Janeiro
Prefeitura Municipal de Angra dos Reis
Serviço Autônomo de Água e Esgoto
Praça Guarda Marinha Greenhalg, 59/B - Centro - Angra dos Reis/RJ
Tel.: (24) 3371-6551 / 3371-6621
engenharia@saaearagua.com.br

TÍTULO
ESTAÇÃO DE TRATAMENTO DE ESGOTO PRAIA DA CHÁCARA - 1ª ETAPA (Q = 25 l/s) - P 2/14

Nº. DO DESENHO: 2 de 14	LIBERADO PARA EXECUÇÃO DA OBRA		ESCALA: INDICADA
Nº. DO EMITENTE	FL. Nº	ASS. DATA / /	REVISADO

ARQUIVO TÉCNICO — ASS. DATA / /
☐ LIBERADO PARA EMISSÃO
☐ LIBERADO COM COMENTÁRIOS
☐ NÃO LIBERADO — ASS. DATA / /

ESTE DOCUMENTO É DE TOTAL E EXCLUSIVA RESPONSABILIDADE DO EMITENTE

APROVADO POR
CREA Nº DATA
PROJ.
DES.
VER.